12136.0 СБ

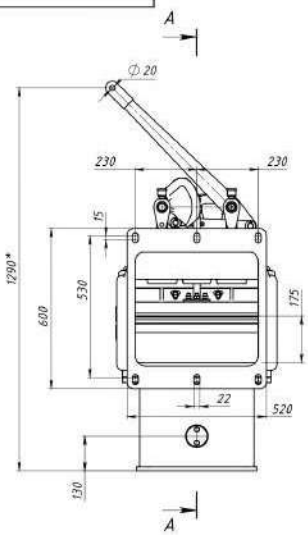

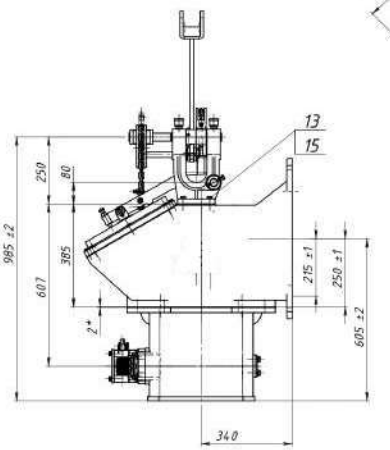

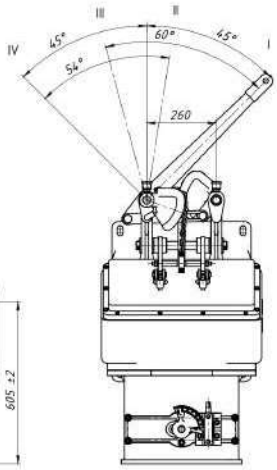

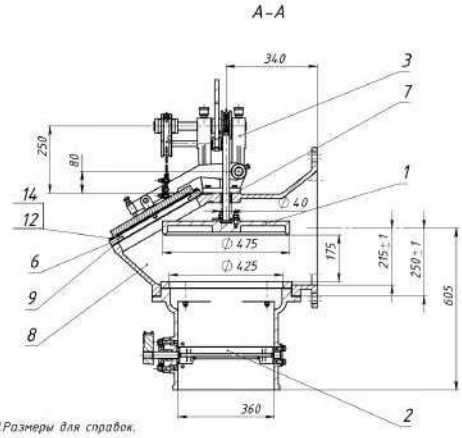

1.Размеры для справок.

2. Положения рычага соответствуют следующим положениям клапанов:

I–клапан продуктов горения открыт, воздушный клапан закрыт;
II–клапан продуктов горения открыт частично , воздушный клапан закрыт;
III–клапан продуктов горения закрыт, воздушный клапан открыт частично;
IV–клапан продуктов горения закрыт, воздушный клапан открыт.

3. Проект выполнен на основании чертежей подлинника №12136.

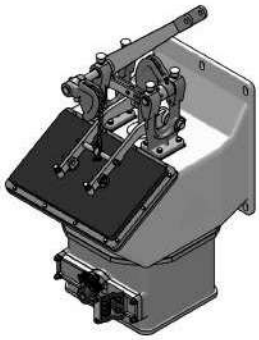

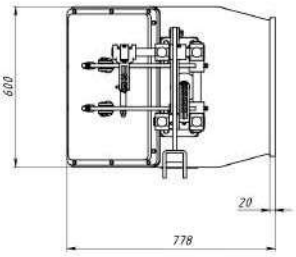

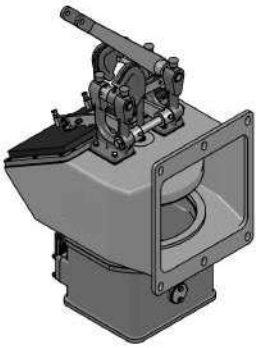

Поз.	Обозначение	Наименование	Кол.	Примечание
		Сборочные единицы		
1	12136.1.0	Клапан	1	
2	12136.2.0	Заслонка дроссельная	1	
3	12136.4.0	Механизм рычажный	1	
		Детали		
6	12136.3	Рамка	1	
7	12136.5	Втулка	1	
8	12136.7	Корпус	1	
9	12136.11	Прокладка рамки	1	
		Стандартные изделия		
12		Болт М8х35.46 ГОСТ 7796–70	14	
13		Болт М12х35.46 ГОСТ 7796–70	8	
14		Шайба 8.65Г ГОСТ6402–70	14	
15		Шайба 12.65Г ГОСТ6402–70	8	

12136.0 СБ

Изм.	Лист	№ докум.	Подп.	Дата
Разраб.				
Пров.				
Т.контр.				
Нач. ПО				
Н.контр.				
Утв.				

Клапан (№3)

Лит.	Масса	Масштаб
	388.0	1:10
Лист 1	Листов 1	

12136.0 СБ Клапан №3 Копировал Формат А2

Перв. примен. | Справ. № | Подпись и дата | Инв. № дубл. | Взам. инв. № | Подпись и дата | Инв. № подл.